Einbauanleitung

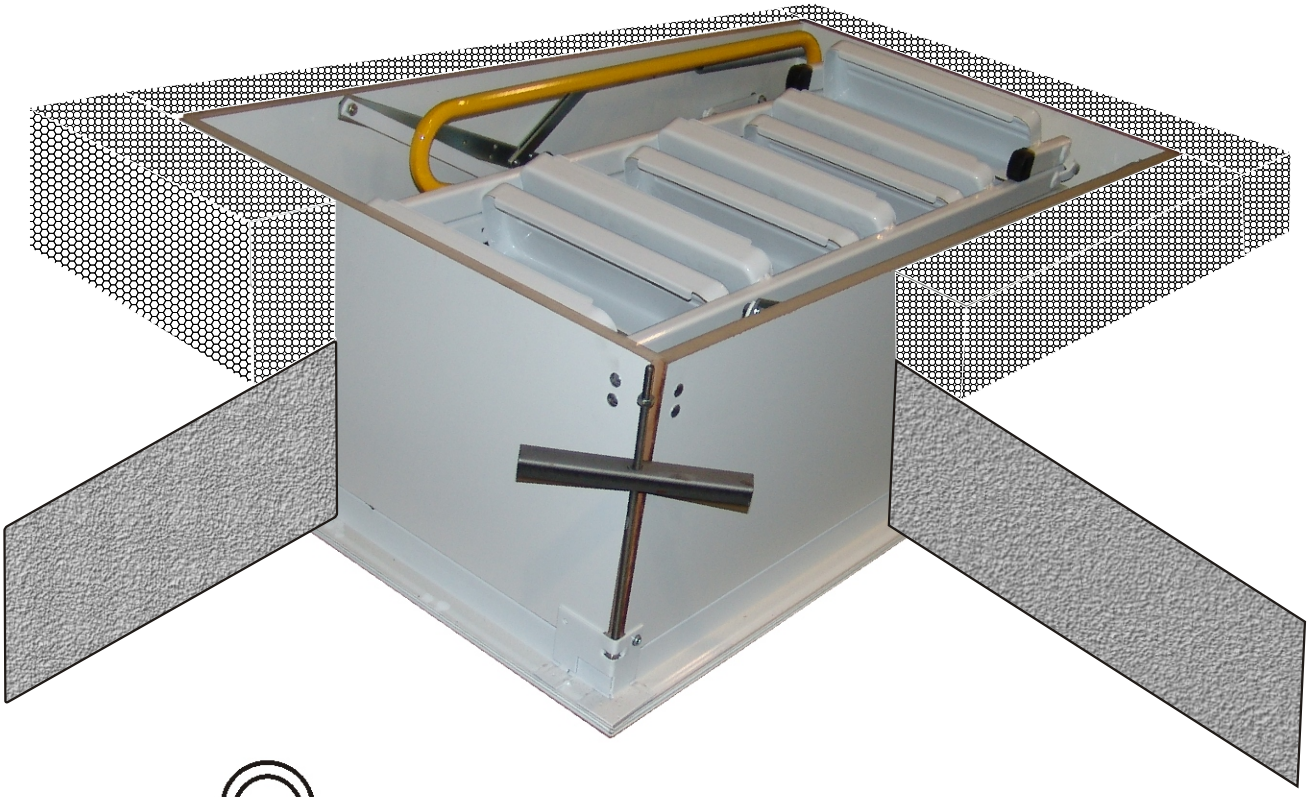

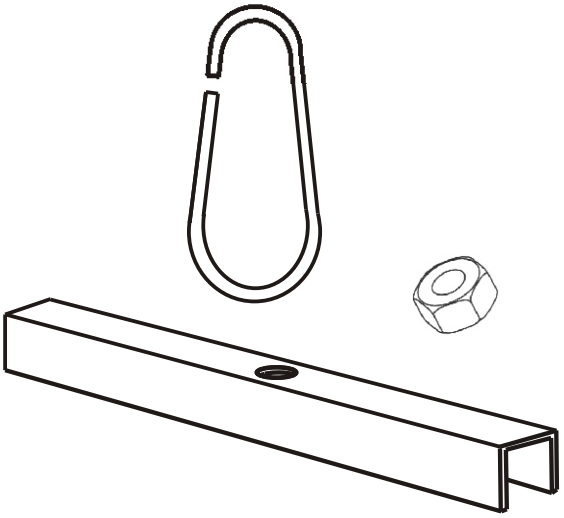

H (1x) Schnapperring 63x25xD 4 mm

A (8x) Sechskantmutter M 8 DIN 934

D (4x) Überlager U-Profil 20x20x2x300

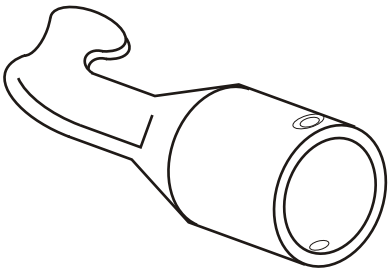

M (1x) Zugstockhaken 30 x 87 mm

H (2x) Spanplattenschraube 3 x 16 mm

1

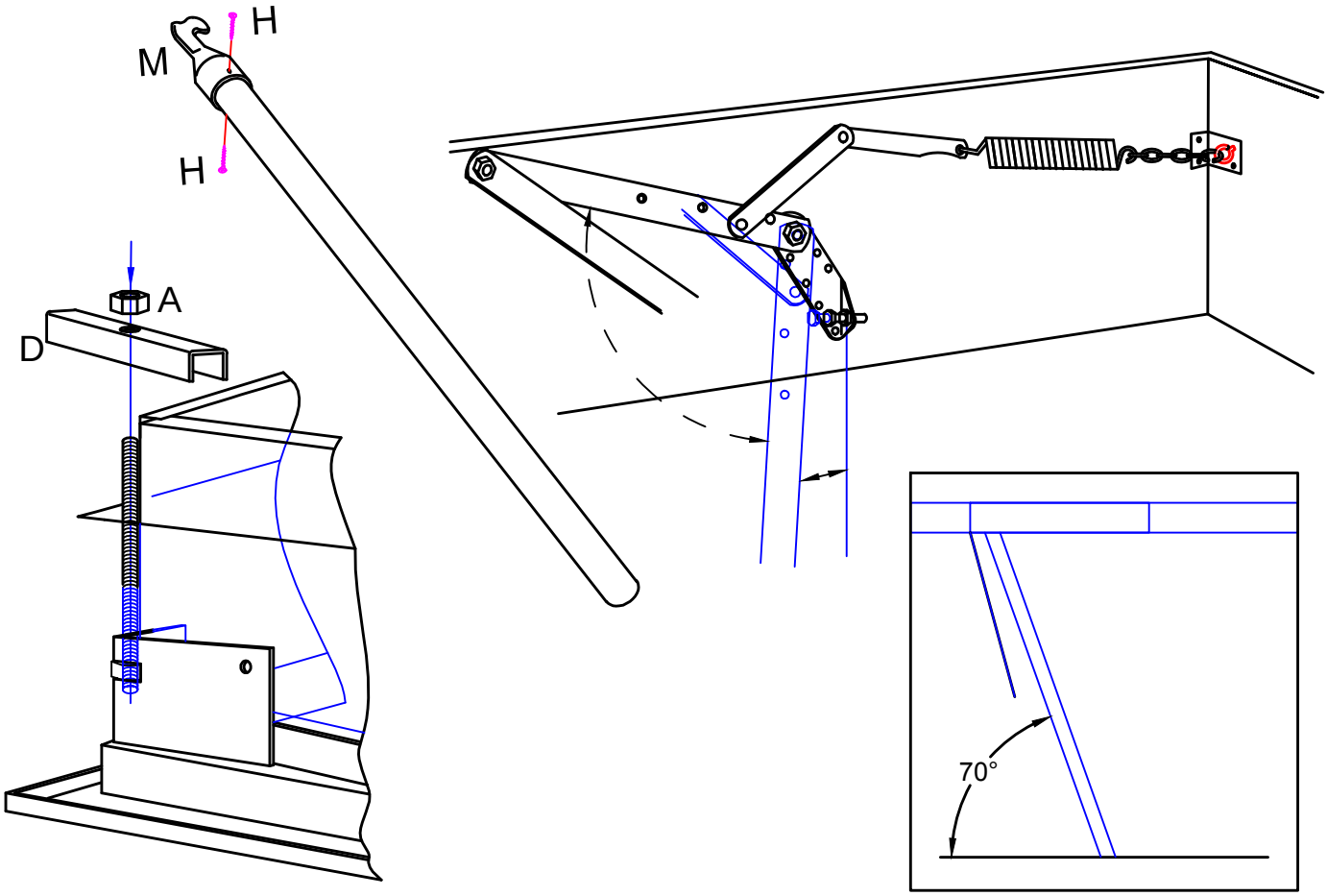
M
H
H
A
D
70°

2

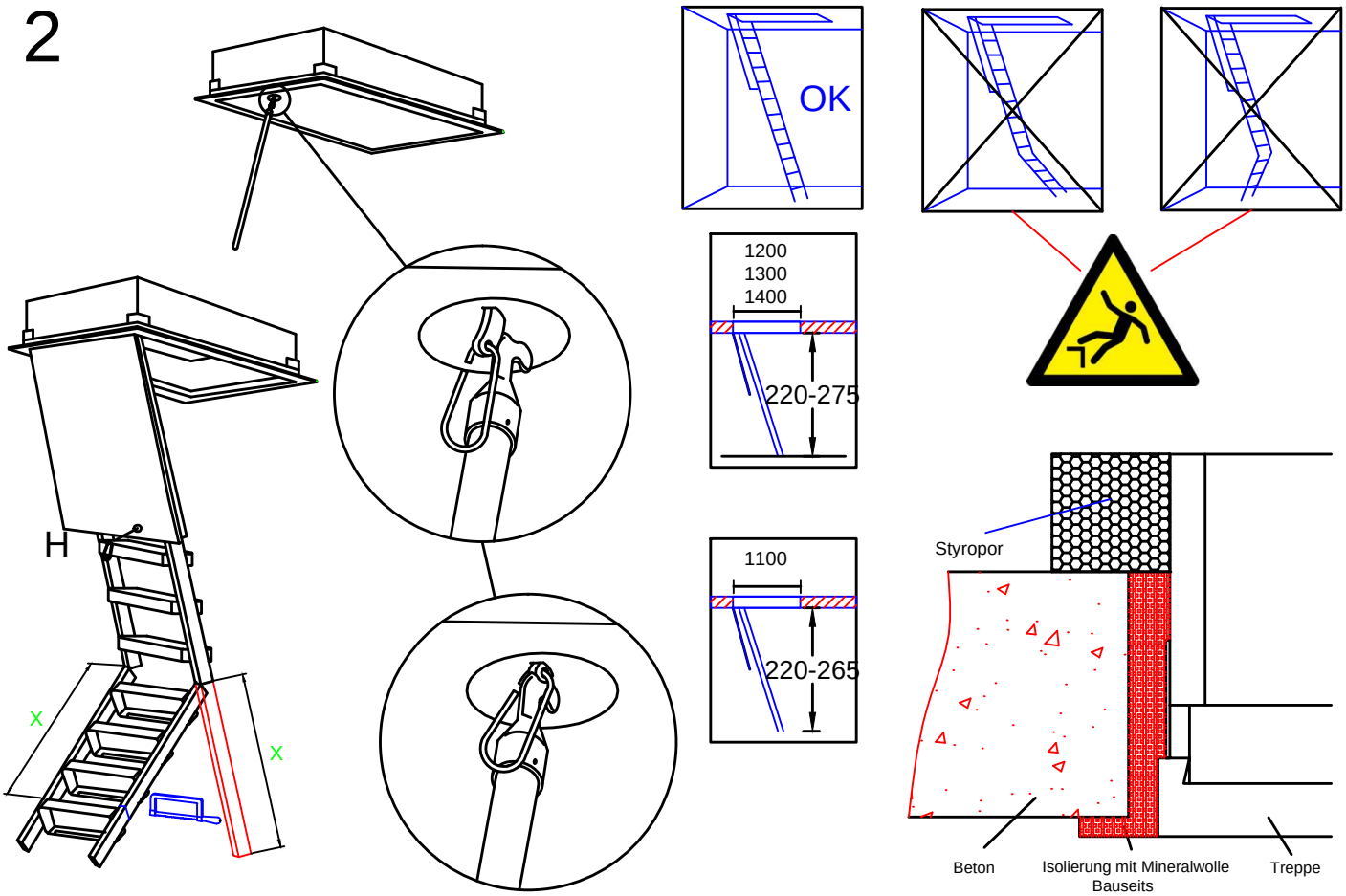
H
X
X
OK
1200
1300
1400
220-275
1100
220-265
Styropor
Beton
Isolierung mit Mineralwolle
Bauseits
Treppe

EB-0100-01

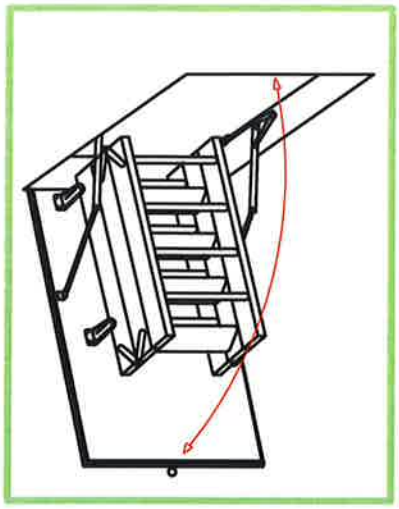

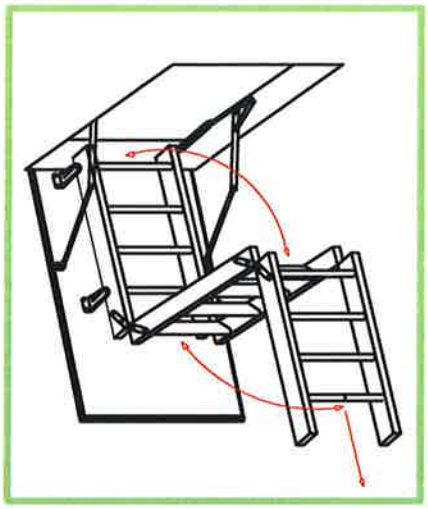

max.
150
KG
150 kg

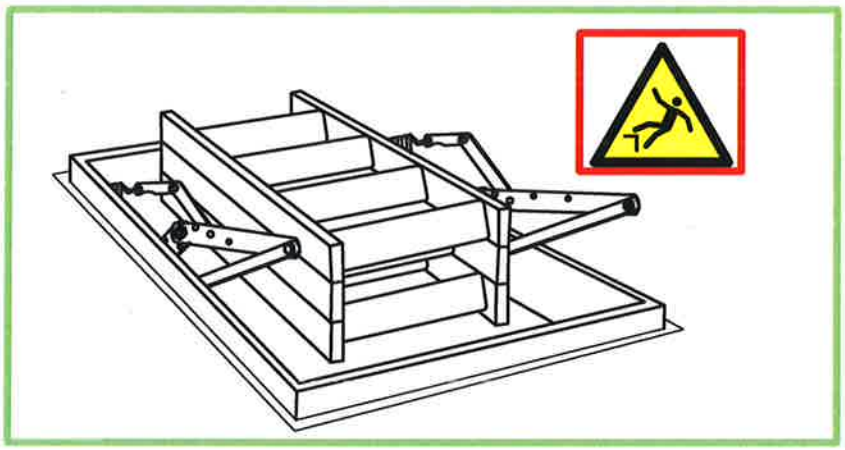

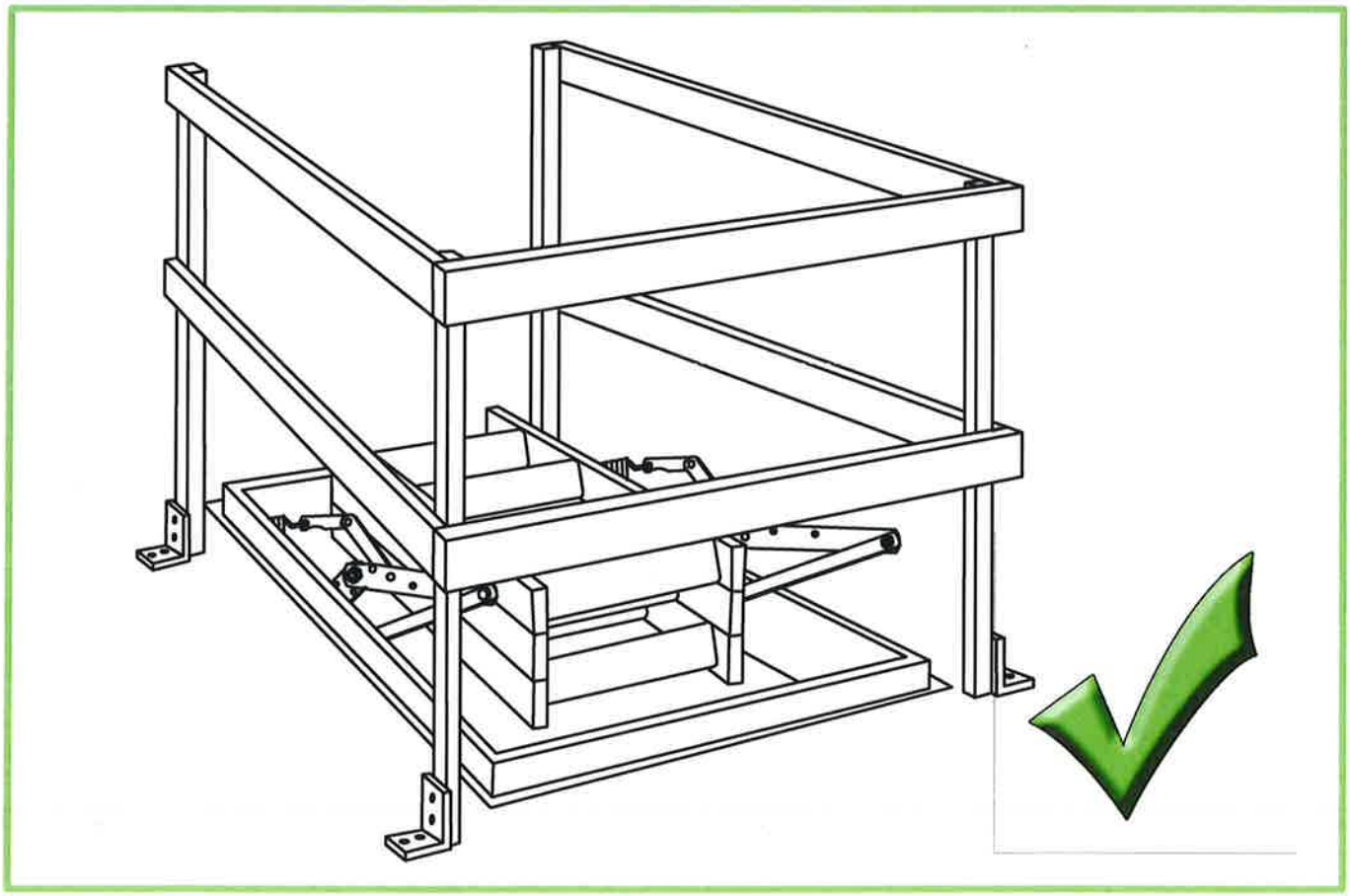

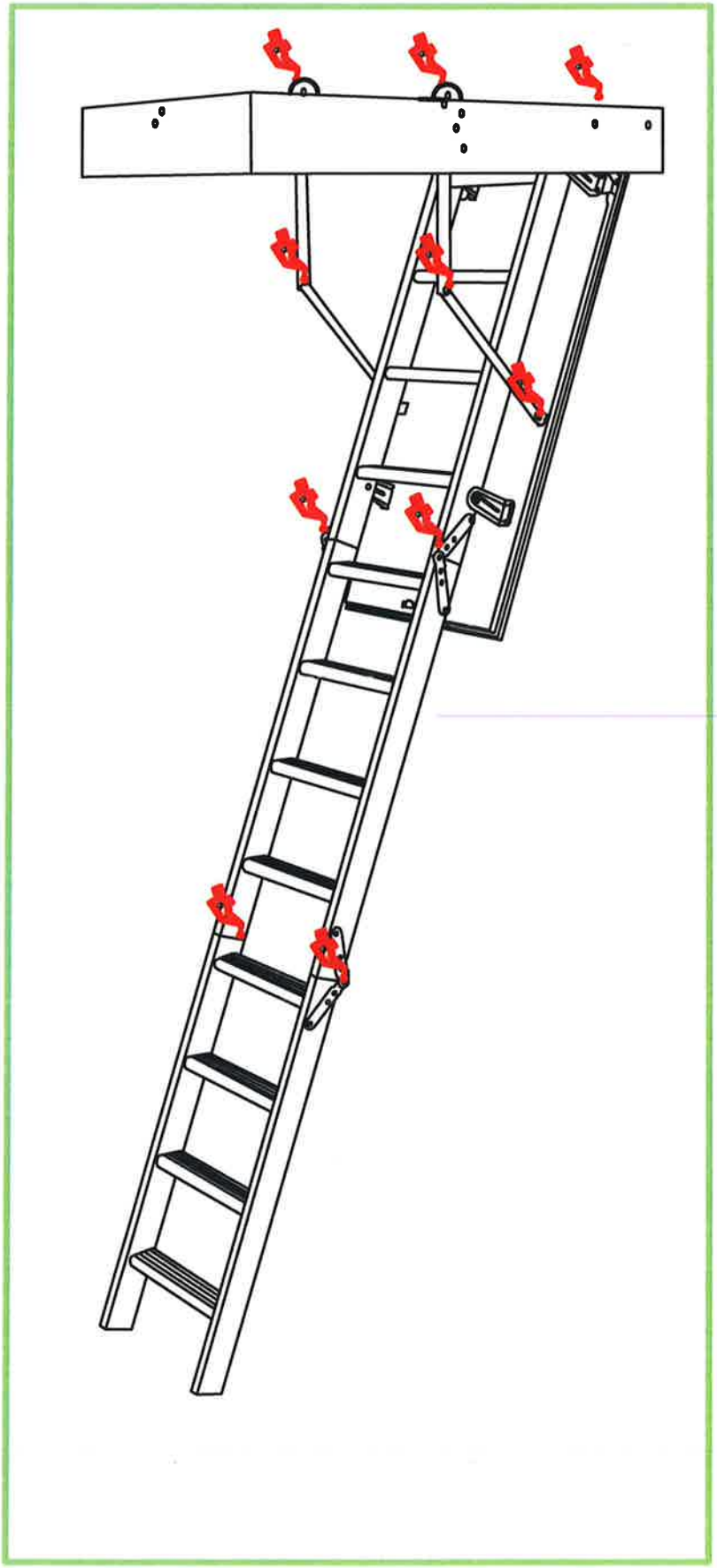

2015	1 x	✓
2016	1 x	✓
2017	1 x	
2018	1 x	
2019	1 x	
2020	1 x	
2021	1 x	
2022	1 x	
2023	1 x	
2024	1 x	
2025	1 x	